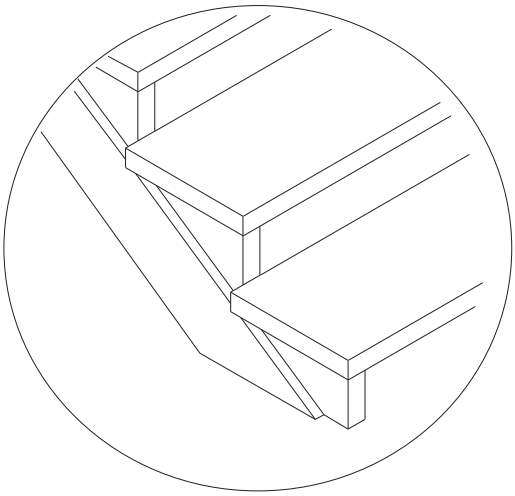

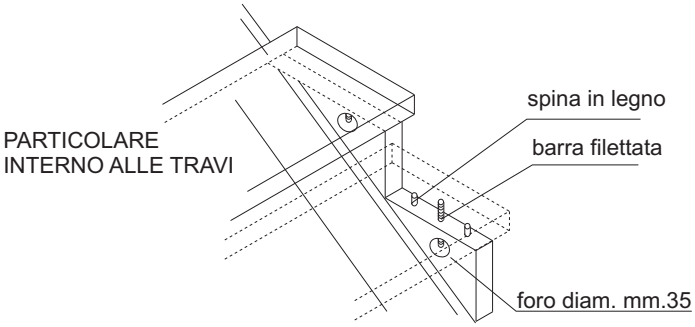
PARTICOLARE
INTERNO ALLE TRAVI
spina in legno
barra filettata
foro diam. mm.35

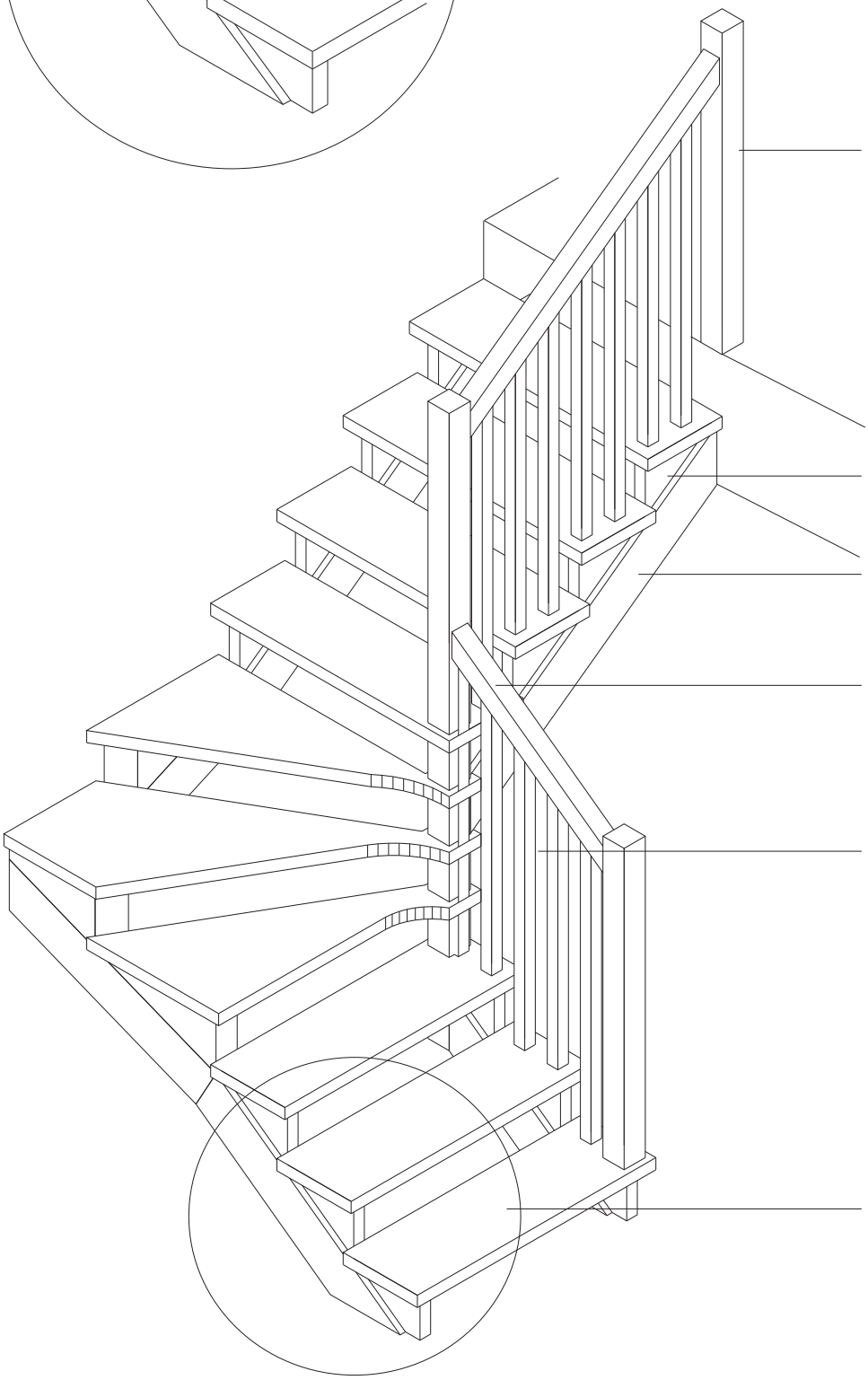
Caposcala mm. 80x80
Triangoli spess. mm.40
Trave cm. 15,50
spess. mm.80
Corrimani:
sagomato CS 70x60
liscio CL 75x45
Colonne:
in legno C22 40x40
in legno C32
in legno C32A
(montate a gradino)
in ferro forgiato CFF
in alluminio CAL
in acciaio CAC
(montate su basamento)
Pedate spess. mm. 40